MÄNDLI
seit 1988

SONNEN- & WETTERSCHUTZ

WINTERGARTEN & GLASBAU

POOLBAU & SERVICE

HOLZPOOLS

Modell Wood S 355

Modell Wood O 814

Wood S 355

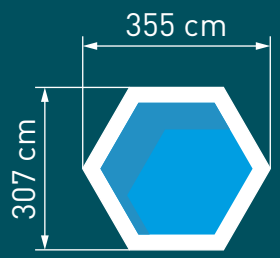

Wood S 434

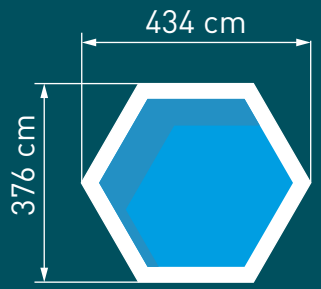

Wood A 434

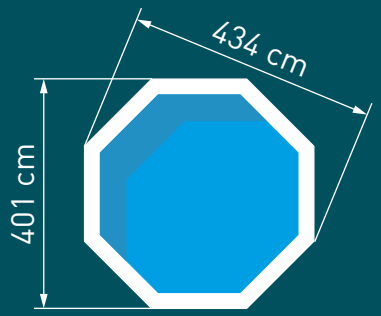

Wood A 537

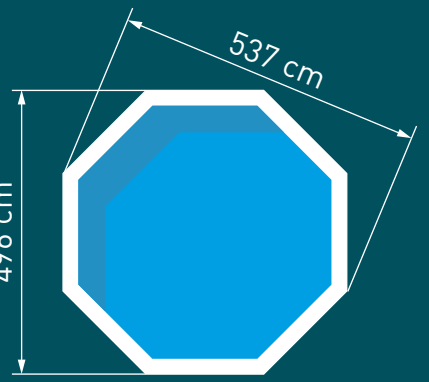

Wood A 560

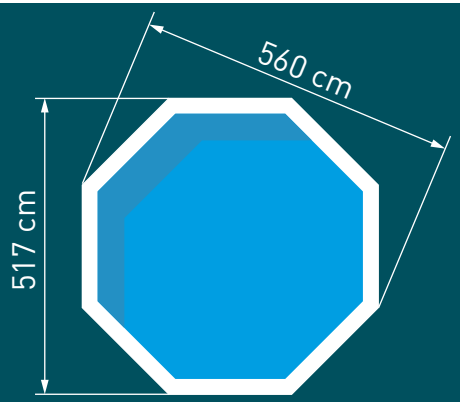

Wood O 607 *

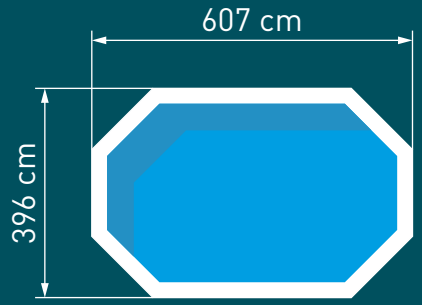

Wood O 698 *

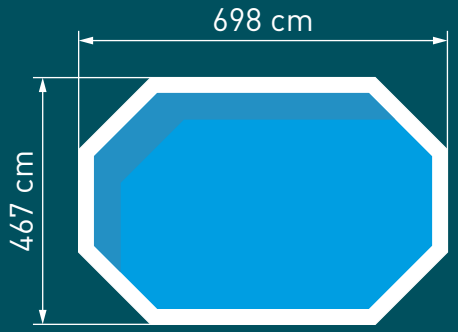

Wood O 727 *

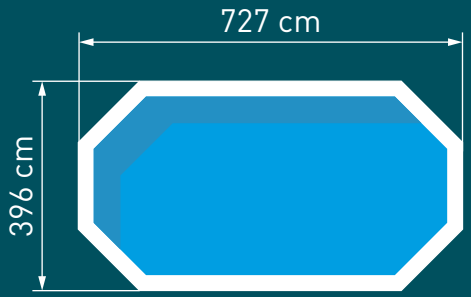

Wood O 814 *

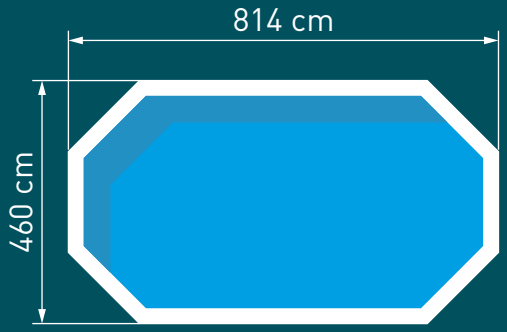

Wood R 600 *

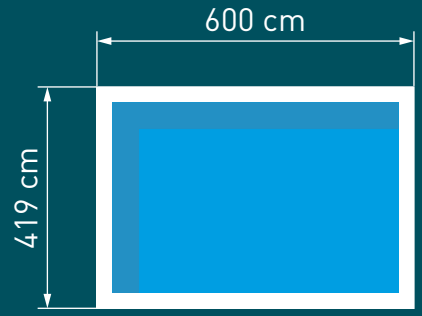

Wood R 834 *

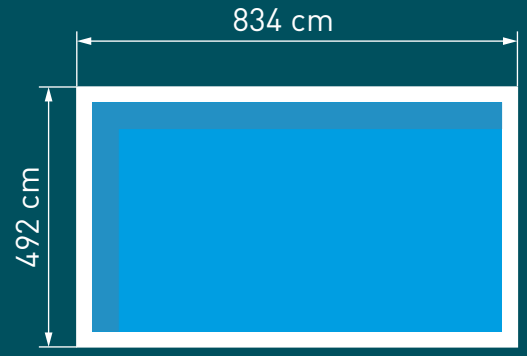

* Zur Stabilisierung der Wände müssen Stahlträger einbetoniert werden (im Lieferumfang enthalten).

GRÖSSEN UND FORMEN

TECHNIK

AUFBAU

* Stahlträger werden nur bei den Modellen Wood O und Wood R benötigt.

Farben

blickdicht (650g/m²) , verringert die Algenbildung.

Azurblau

Nachtblau

Schweizer Grün

Sand

Mokka

Lichtgrau

Anthrazit

Gerne beraten wir Sie

Als engagiertes Familienunternehmen bieten wir unseren Kunden seit 1988 stets die beste Beratung und exzellenten Service. Wir sind Ihr Spezialist für Sonnen- & Wetterschutz sowie für die Planung und Fertigung von Wintergärten und Schwimmbädern. Durch technisches Know-How und den Einsatz modernster Produkte schaffen wir mass-ge schneiderte Kundenlösungen, die begeistern.

Mändli AG

Obere Schilling 10
8460 Marthalen
+41 (0)52 659 60 48
info@maendliag.ch
www.maendliag.ch

Peter Mändli und Tomy Mändli

MÄNDLI seit 1988

SONNEN- & WETTERSCHUTZ

POOLBAU & SERVICE

WINTERGARTEN & GLASBAU